Descripción

1. Respaldo Alto con cabecero tapizado (RXY). Cabecero ensamble PP negro
2. Respaldo tapizado en dos alturas : Respaldo Alto (RAY) y Respaldo Bajo /RBY)
3. Brazos fijos o regulables (Opción).
4. Respaldo regulable en altura. Up-down.
5. Asiento ergonómico tapizado. (opción trsala)
6. Estándar: Sincro 5P o AP22 (otras opciones sincro)
7. Elevación neumática por columna de gas.
8. Base poliamida pirámide Ø 640 mm.
9. Ruedas autofrenadas Ø 65 mm. (otras ruedas opcionales)
   Ruedas de 50 mm básicas (Modelo R50).

Dimensiones

9.400 RBY

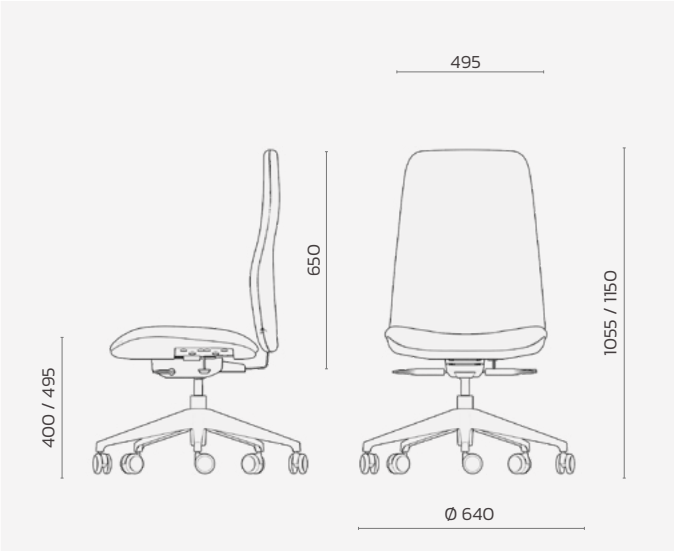

9.400 RAY

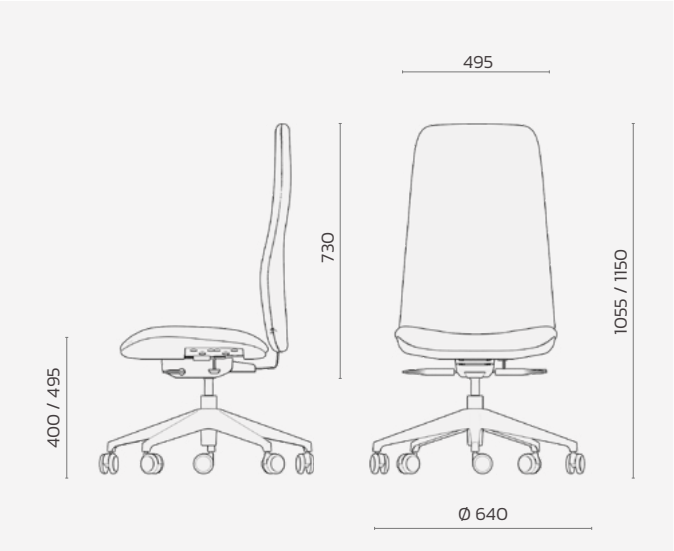

DIMENSIONES	Base	Altura Total	AlturaAsiento	Ancho Asiento	Fondo Asiento	Ancho Respaldo	Alto Respaldo	Ancho Cabecero	Alto Cabecero
RA/RX	Ø 640 mm	1.055/1.150 mm	400/495 mm	495 mm	440 mm	470 mm	730 mm	290 mm	150 mm
RB	Ø 640 mm	975/1070 mm	400/495 mm	495 mm	440 mm	470 mm	650 mm	-	-

Modelos

9.400 RBY

9.400 RAY

9.400 RXY

Opciones

BRAZOS regulables	
	Poliamida negro · C/B 2 (1D) regulable en alto. · C/B 22 (2D) regulable en alto y ancho.
	Poliamida negro. Apoyabrazos tacto blando · C/B 26 (2D) regulable en alto, profundidad. · C/B 27 (3D) regulable en alto, profundidad y ancho. · C/B 28 (3D) regulable en alto, profundidad y giro. · C/B 29 (4D) regulable en alto, profundidad, giro y ancho.
	Poliamida negro. Apoyabrazos blando integral · C/B 5 (3D) regulable en alto, profundidad y giro. · C/B 12 (4D) regulable en alto, profundidad, giro y ancho.
	Aluminio pulido. Apoyabrazos tacto blando. · C/B 40 (3D) regulable en alto, profundidad y giro. · C/B 41 (4D) regulable en alto, profundidad, giro y ancho.
	Abatible. Poliamida negro. Apoyabrazos semiblando integral. · C/B 3 (2D) regulable en alto y abatible hacia atrás. (20,71).

BRAZOS FIJOS	
	Brazo fijo Aluminio pulido con apoyabrazos de PP. C/B-24
	Brazo fijo Brazo metálico cromado. Apoyabrazos de poliamida. C/B-4 Opción apoyabrazos tapizado.

RUEDAS (Sobre estándar con ruedas de 65mm autofrenadas)	
	Rueda 65 autofrenada.
	Rueda 65 autofrenada con banda de goma.
	Rueda 50 autofrenada con banda de goma silenciosa (recomendada con bases metálicas).
	Rueda 50 autofrenada con banda de goma.

BASES	
	Base poliamida pirámide pequeña Ø 640mm. Base poliamida pirámide grande Ø 690mm (Recomendada para sillas con Trasla).
	Base aluminio pulido 3 Ø 652mm (pulido/negro).
	Base aluminio pulido 1 Ø 700mm.
	Base aluminio pulido 2 Ø 670mm. Base aluminio 2 negro Ø 670mm.
	Base aluminio pulido NEW Compas Ø 690mm.

Características técnicas

ASIENTO TAPIZADO

Diseño ergonómico con curvatura delantera que evita la presión en las piernas y favorece la circulación sanguínea y huella central, no plano. Tapizado sobre interior de madera laminada y espuma flexible de poliuretano de 30 kg/m³ de densidad y 50 mm de espesor. Asiento giratorio y regulable en altura mediante columna neumática de fácil acceso lateral. Opcional asiento regulable en profundidad mediante deslizamiento horizontal de fácil acceso en posición de sentado (TRASLA).

RESPALDO TAPIZADO

Disponible en dos alturas: RB y RA – RX. Diseñado ergonómicamente con volumen lumbar para garantizar dicho apoyo y favorecer una óptima postura vertebral. Confortable tapizado sobre interior de madera laminada y posformada ergonómicamente y espuma flexible de poliuretano de 30 kg/m³ de densidad y 35 mm de espesor en su parte delantera y 20 kg/m³ y 10 mm en su parte trasera, proporcionando una estética delantera y trasera completamente tapizada y mullida. Respaldo regulable en altura e inclinación con contacto permanente y sistema antirretorno. Incorpora de serie la regulación en altura del respaldo (Up-Down).
Opcional RVL regulación interior del volumen lumbar que mediante rueda giratoria situada en el lateral del respaldo permite un mayor o menor volumen. Este mecanismo regula de manera independiente a la regulación en altura dotando a la silla de mayor adaptabilidad y confort del usuario.

UP-DOWN

Regulación en altura del respaldo dando cumplimiento a lo establecido en el RD 488/97 sobre disposiciones mínimas de PRL para puestos de trabajo con pantalla de visualización, mediante cremallera con bloqueo multiposicional que permite el ajuste lumbar y dorsal. La cremallera libera en la posición superior por lo que no podrá fijarse la altura en dicha posición. Fácil regulación solo accionando el respaldo hacia arriba.

REPOSACABEZAS TAPIZADO

Incorporado al respaldo alto en los modelos RX. Cabecero independiente tapizado sobre interior ergonómico curvo de poliamida y espuma flexible de poliuretano en tapicería a juego con asiento y respaldo. Regulable en altura y giro para facilitar un correcto apoyo cervical.

MECANISMO SINCRO

Permite el movimiento sincronizado del asiento y respaldo con inclinación y contacto permanente del respaldo, bloqueo en varias posiciones y sistema antirretorno tras su bloqueo con solo presionar sobre el respaldo. Regulación de la tensión en función del peso del usuario. Con manetas de fácil acceso lateral desde posición sentado.

La serie ofrece como mecanismo estándar:

1)SINCRON 5P: bloqueo en cinco posiciones y regulación de la tensión entre 45 y 120 Kg mediante rueda giratoria situada bajo el asiento.

Opcionalmente puede incorporar otros mecanismos que aportan una mejora técnica o funcional sobre el estándar:

2) MECANISMO SINCRON 5P CON TRASLA: bloqueo en cinco posiciones que añade regulación horizontal de la profundidad del asiento, accionada desde palanca lateral independiente.

3) SYNCRON AUTOPESANTE CON TRASLA: bloqueo en cuatro posiciones, regulación automática y autónoma de la tensión en función del peso del usuario entre 45 y 120 kg sin necesidad de manipulación. Regulación de la profundidad del asiento mediante una palanca independiente de fácil acceso lateral.

4) SYNCRON 24h (con certificado de uso intensivo): para uso hasta 150 kg, de aluminio, con bloqueo en cinco posiciones, regulación de la tensión en función del peso del usuario entre 45 y 150 kg mediante manivela rotatoria extraíble de acceso lateral accionada desde posición sentado.

5) SYNCRON 24h CON TRASLA (con certificado de uso intensivo): para uso hasta 150 kg, de aluminio, con bloqueo en cinco posiciones, regulación de la tensión en función del peso del usuario entre 45 y 150 kg mediante manivela rotatoria extraíble de acceso lateral accionada desde posición sentado. Y Regulación de la profundidad del asiento mediante una palanca independiente de fácil acceso lateral

6) SYNCRON ALUMINIO 4P CON TRASLA: bloqueo en cuatro posiciones y regulación de la tensión entre 45 y 120 kg mediante manivela lateral rotaria accionada desde posición sentado. Regulación de la profundidad del asiento mediante una palanca independiente de fácil acceso lateral.

SISTEMA SHIFT (OPCIÓN)

Refuerza el diseño ergonómico de la silla basándose en la libertad del movimiento del usuario de manera que permite la interacción automática de la silla con su usuario. Este sistema SHIFT opcional a incorporar en la silla operativa en dos modalidades: solo respaldo o asiento y respaldo permite la completa adaptación a la espalda ajustándose a todos sus movimientos laterales y rotatorios de forma automática sin necesidad de activar ningún mecanismo, así mismo en la opción también en asiento permite el acompañamiento en dichos movimiento mediante una ligera oscilación del mismo sin perder la estabilidad que debe aportar una silla ergonómica. El sistema Shift permite por tanto la completa adaptación en todos los movimientos del usuario sin perder el contacto con el mismo facilitando así el continuo apoyo de la espalda y en su caso del asiento.

ELEVACIÓN NEUMÁTICA

Mediante columna de gas, con acceso lateral y amortiguación en su punto más bajo evitando golpes bruscos. Cumple con la Norma DIN 4550, de resistencia al autosoporte. Cumple con la Norma DIN ISO 2768, de cumplimiento de medidas de precisión durante su fabricación. Recorrido mínimo de 10 cm entre posición más baja y más alta.

BASES Y RUEDAS

RBY, RAY y RXY: Base estándar poliamida piramidal de Ø 640 mm de diámetro en poliamida reforzada con fibra de vidrio (30%) de color negro y ruedas de Ø65 mm autofrenadas.
R50: Misma base de poliamida piramidal de Ø 640 mm con ruedas de 50 mm.

Bases opcionales:
·Base poliamida piramidal de Ø 680 mm con las mismas características que la estándar.
· Base aluminio negro/pulido 3 Ø 652 mm.
· Base aluminio pulido 1 grande Ø 700 mm.
· Base aluminio pulido 2 Ø 670 mm.
· Base aluminio pulido NEW Compas Ø 690 mm.
Todos los modelos están disponibles también con ruedas con banda goma.

BRAZOS

La serie WING puede incorporar brazos fijos o regulables en 2D, 3D y 4D.

Los brazos regulables recomendados para esta serie WING son:

· C/B-24 Brazo fijo aluminio pulido con apoyabrazos de PP.
· C/B-4 Brazo fijo metálico cromado con apoyabrazos en poliamida o tapizado.

· C/B 2 (1D) Brazo poliamida negro regulable en alto

· C/B 22 (2D) Brazo poliamida negro regulable en alto y ancho
· C/B-3 Brazo Regulable en 2D: alto y abatible. Soporte poliamida negro y apoyabrazos en integral blando.

Características técnicas

· C/B-5 Brazo Regulable en 3D: alto, profundidad y giro de la galleta apoyabrazos. Soporte de unión al asiento en poliamida color negro. Apoyabrazos en poliuretano integral blando.
· C/B-12 Brazo Regulable en 4D: alto, ancho, profundidad y giro de la galleta apoyabrazos. Soporte de unión al asiento en poliamida color negro. Apoyabrazos en poliuretano integral blando.
· C/B 40 (3D) regulable en alto, profundidad y giro. Aluminio pulido. Apoyabrazos tacto blando
· C/B 41 (4D) regulable en alto, profundidad, giro y ancho. Aluminio pulido. Apoyabrazos tacto blando
Brazos poliamida negro. Apoyabrazos blando integral
· C/B-26 Brazo Regulable 2D: alto y profundidad.
· C/B-27 Regulable 3D: alto, profundidad y ancho.
· C/B-28 Regulable 3D: alto, profundidad y giro.
· C/B-29 Regulable 4D: alto, profundidad, giro y ancho

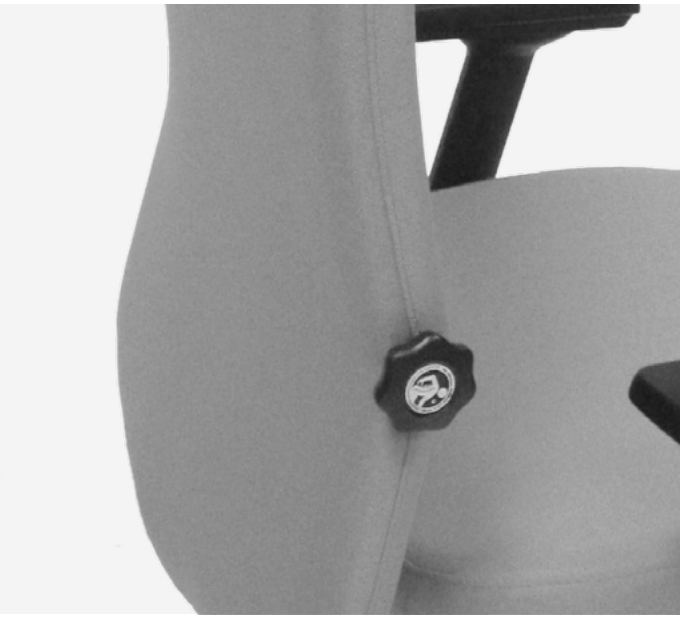

Normativas y certificados

· Cumplimiento del RD 488/97 sobre Seguridad y salud relativas al trabajo para puestos con pantalla de visualización.
· Cumplimiento de la Normativa UNE-EN 1335 certificado por AIDIMME.
· Proceso de fabricación bajo certificado de gestión de calidad UNE -EN ISO 9001:2015, medioambiente UNE-EN ISO 14001:2015, seguridad y salud en el trabajo UNE EN ISO 14025:2006 y Ecodiseño UNE-EN ISO 14006:2011.
· Silla incluida en calidad concertada de producto con AIDIMME: certificado de producto. *
· Ficha de reciclabilidad que contempla el estudio de los menores impactos medioambientales del producto a lo largo de su ciclo de vida.
· Silla Ecodiseñada.

La colección dispone de 2 modelos específicos con características espEciales, CERTIFICADOS, como son la silla WING 24 (silla para uso intensivo, norma BS 5459+A2-2008); y la silla antiestática WING ESD (norma UNE EN 61340-2-3-2016)

MANUAL DE PRODUCTO E INSTRUCCIONES DE USO

Cada silla dispone debajo del asiento de un QR que le dirige directamente a sus instrucciones de funcionamiento de cada regulación, incluida el sincro. Además disponible en delaoliva.com para su descarga, dentro de cada colección o directamente en Descargas
https://delaoliva.com/descargas/manuales-de-uso/

PESO Y PODER CALORIFICO SILLA ESTANDAR SIN BRAZOS

Peso: 14.8 Kg
Poder calorifico (Mcal): 65.4
Poder calorifico (Mj): 273

Certificado ISO 14006

Certificado ISO 9001

Certificado ISO 14001

Certificado producto por AIDIMA

Sostenibilidad

MATERIAS PRIMAS

Uso de materiales reciclados y reciclables. Limitación en el uso de sustancias peligrosas. Embalajes 100% reciclado y reciclable. Composición respaldo: Parte plástica exterior poliamida + Fibra de vidrio 100% reciclable. Partes Interiores poliamida 100% reciclado y reciclable. Composición asiento. Partes plásticas PP 100% reciclable Bases poliamida 100% reciclada y reciclable. Composición de mecanismos. Acero 100% reciclable, % reciclado. Aluminio 100% reciclable, 60%reciclado.

FABRICACIÓN

Optimización energética en todo el proceso productivo (energía 100% verde Paneles fotovoltaicos. Optimización del uso de materias primas. Mínimo impacto medioambiental (medición y control de la huella de carbono). Gestión controlada de residuos (100% reciclados). Pintura en polvo, libre de COV's (recuperación del 90% del polvo no utilizado). Tapizados sin colas ni pegamentos. Certificación UNE EN ISO 14001:2015 Gestión Ambiental.

TRANSPORTE

Rutas programadas, optimizando ahorro de combustible. Camiones propios con máximo aprovechamiento de volumen. Minimizador de volumen en los embalajes. Optimización y reducción del uso de cartón. Renovación de la flota hacia vehículos menos contaminantes. Aprovechamiento de rutas cargadas en retorno.

USO

Optimización de la vida útil (cuidada calidad, diseño atemporal). Fácil limpieza y mantenimiento (no usar disolventes ni abrasivos). Servicio post-venta: reparaciones, retapizados y repuestos. Vida media del producto estimada de 10 años. Garantía contra todo defecto de fabricación. Uso de elementos/componentes estandarizados. Sustitución y reposición de piezas disponible durante un periodo mínimo de 10 años.

ELIMINACIÓN

Reciclable, una vez finalizada su vida útil y tras la separación de componentes. Se recomienda su entrega a un Punto Limpio para su correcta separación y tratamiento, contribuyendo con ello al Medio Ambiente.Reutilización de embalajes. Alto grado de reciclabilidad: **94% reciclable.**